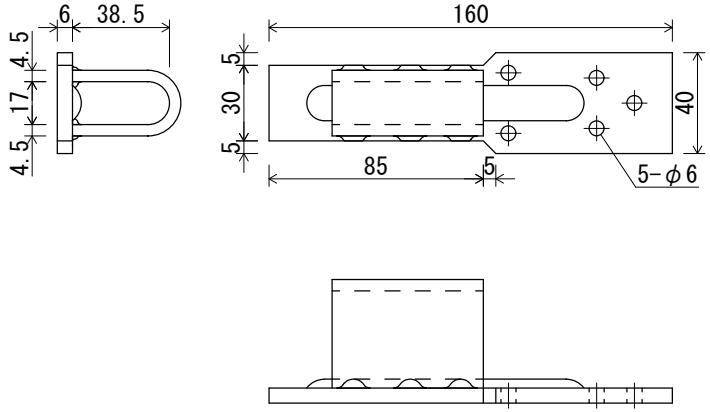

羽子板HD15kN

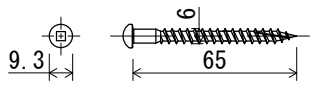

TBA-65

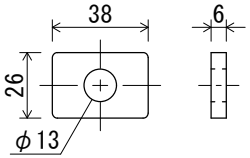

羽子板HD専用座金

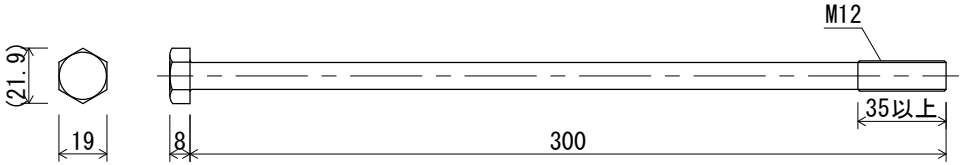

六角ボルトM12×300

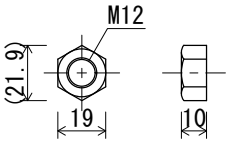

六角ナットM12

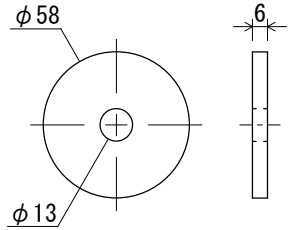

丸座金φ58

投影法	用紙サイズ	スケール
	A4	1:3

名称

羽子板HD15kN〈片引きセット〉